Литые ЛИГРА ольчатые диаторы

Производство

Образец - бесплатно

198095, Россия, г. Санкт-Петербург, ул. Швецова, д.23,
Тел./Факс: (812) 600-18-55
E-mail: ligra-spb@mail.ru
www.ligra.ru, www.ligra-spb.ru

Ребристые радиаторы

P-202

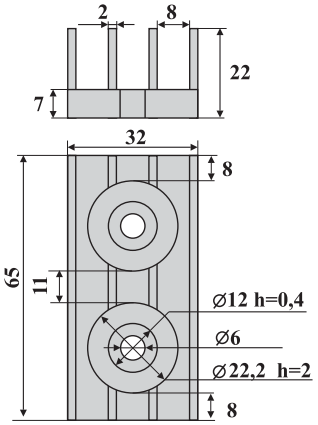

P-212

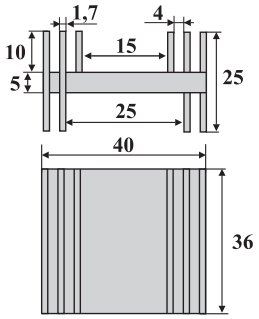

P-217

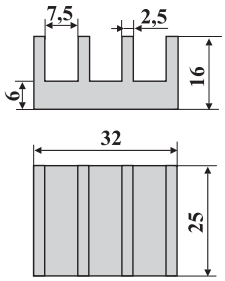

P-218

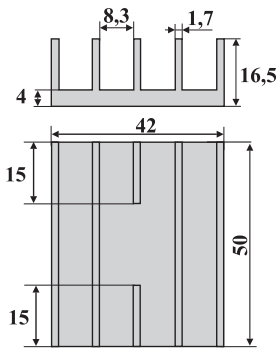

P-232

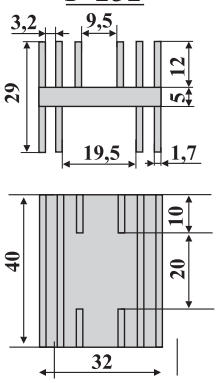

P-242

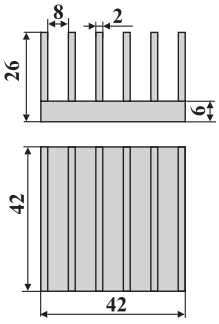

P-479

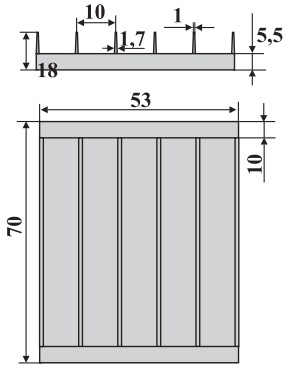

P-600

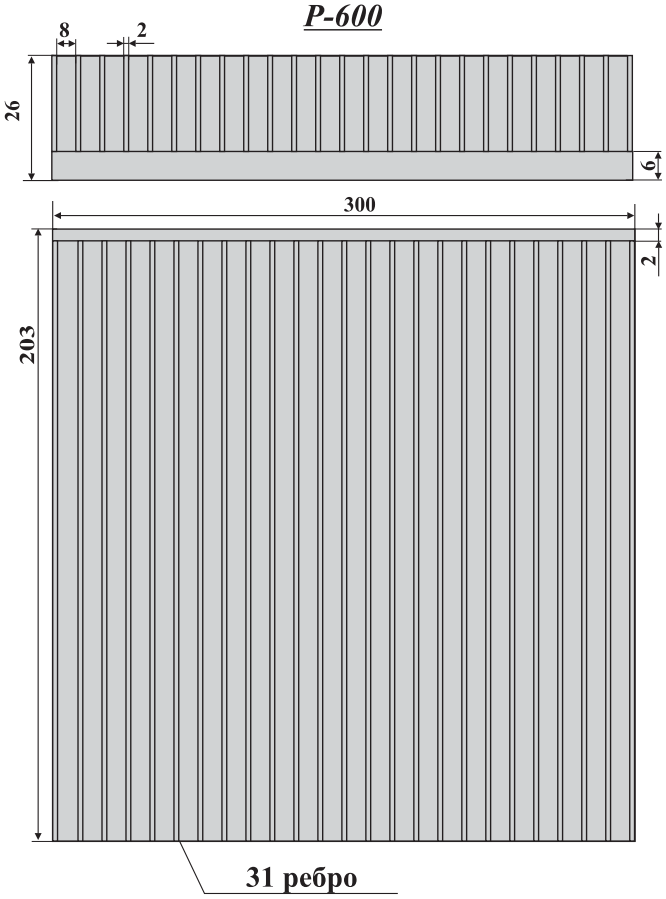

P-262

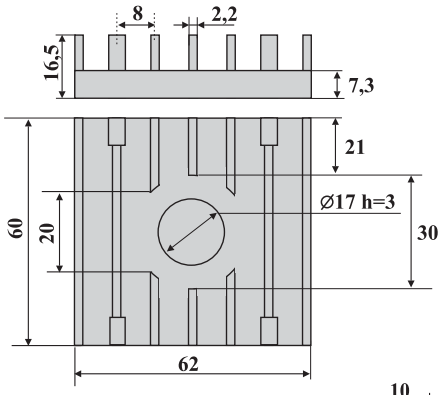
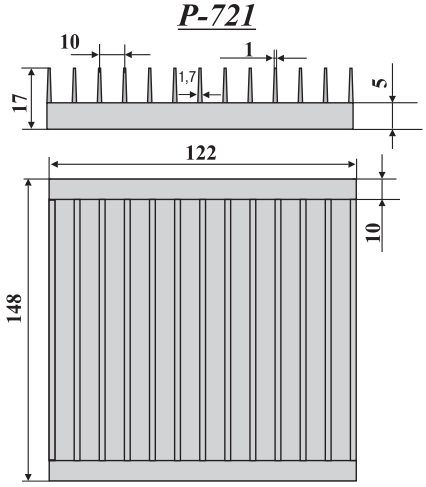
P-721